TQ JARDINERA CALATEA R38/R55

Manual de instalación

TQ JARDINERA CALATEA R38/55

Descripción del producto

Jardinera metálica rectangular de acero corten para interior y exterior.

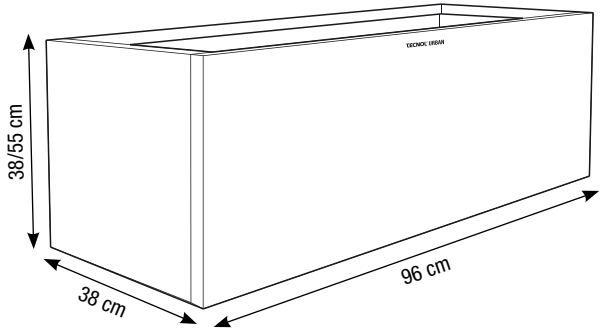

Acabados disponibles

R38 R55 Acero corten

R55 Negro RAL 9005

R55 Gris Antracita RAL 7024

Contenido

Nº	Descripción	Imagen	Piezas
1	Lateral largo		x2
2	Lateral corto		x2
3	Base con agujero	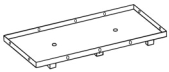	x1
4	Tornillo DIN 933 M6x9		x18
5	Tuerca DIN 934 M6		x18
6	Llave plana 9		x1

Montaje

1. Saque todas las piezas de la caja y colóquelas en orden. Póngase guantes antes de ensamblar.

2. Fije la base del fondo y uno de los laterales largos con los tornillos y tuercas.

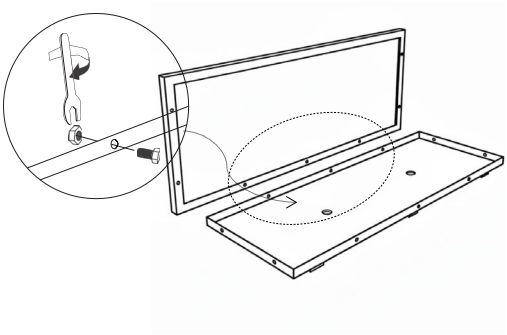

3. Fije el lateral corto con los tornillos y tuercas.

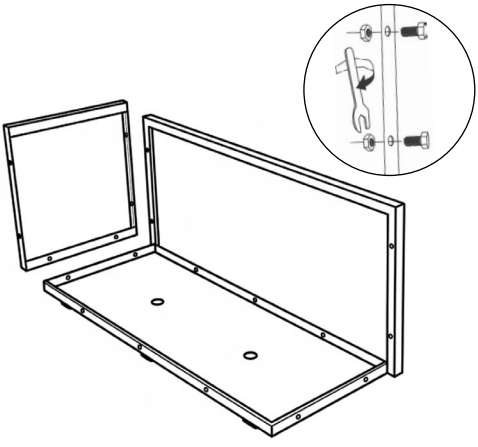

4. Repita el proceso para el resto de los laterales de la jardinera y ya puede disfrutar de la jardinera.

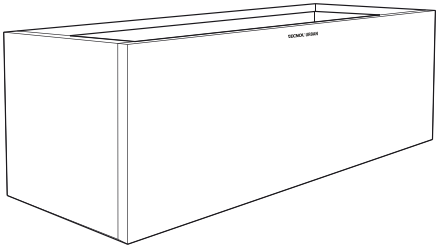

TECNOL® URBAN

687 333 352 info@tecnol.es www.tecnolurban.es